MOŽNOSTI KONSTRUKCÍ
CONFIGURATION OPTIONS

1

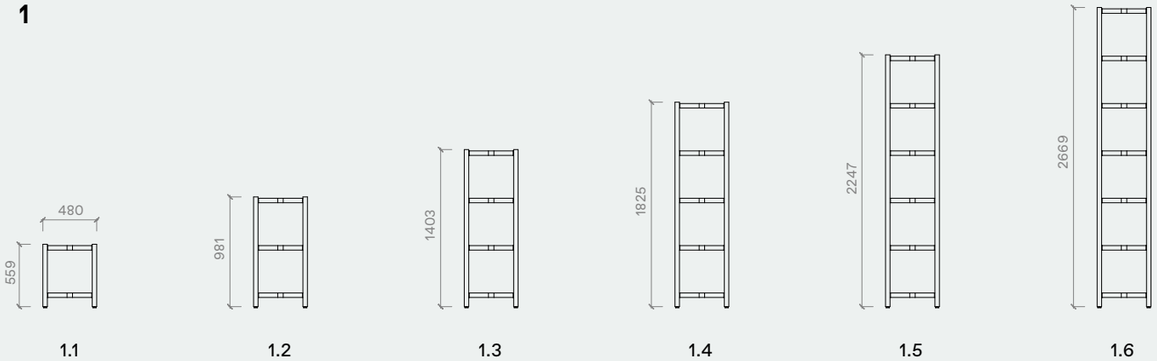

2

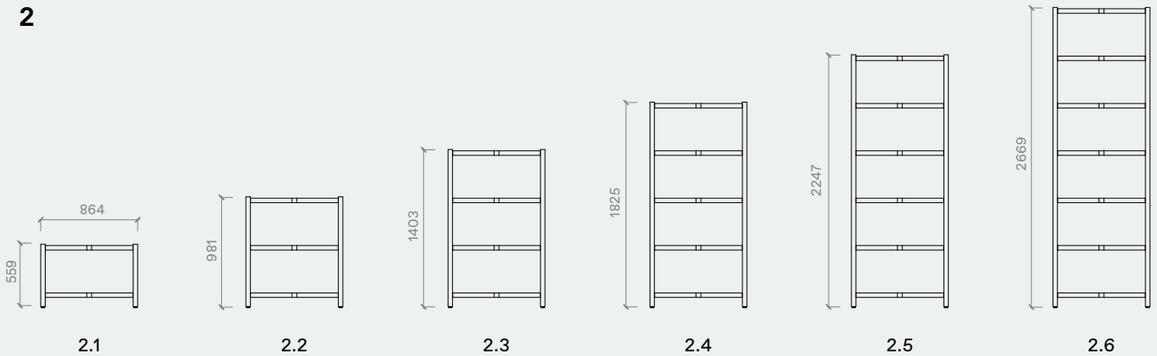

3

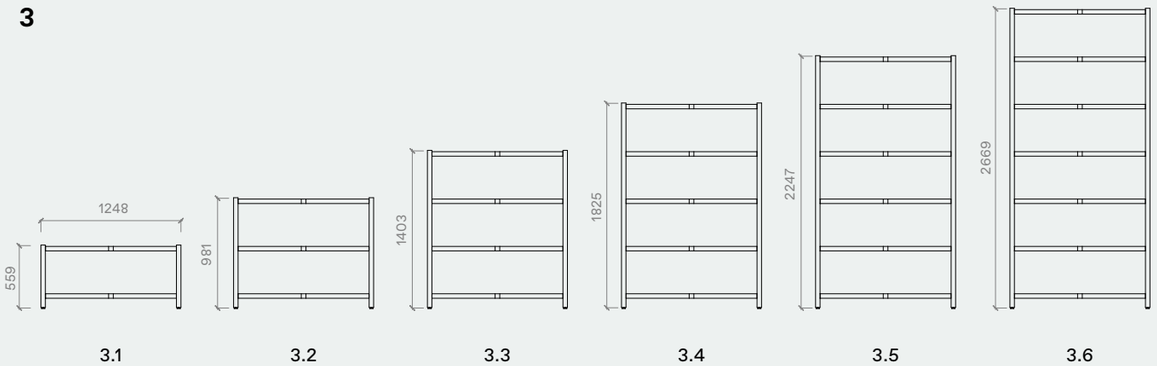

VNITŘNÍ VYBAVENÍ
RELATED PRODUCTS

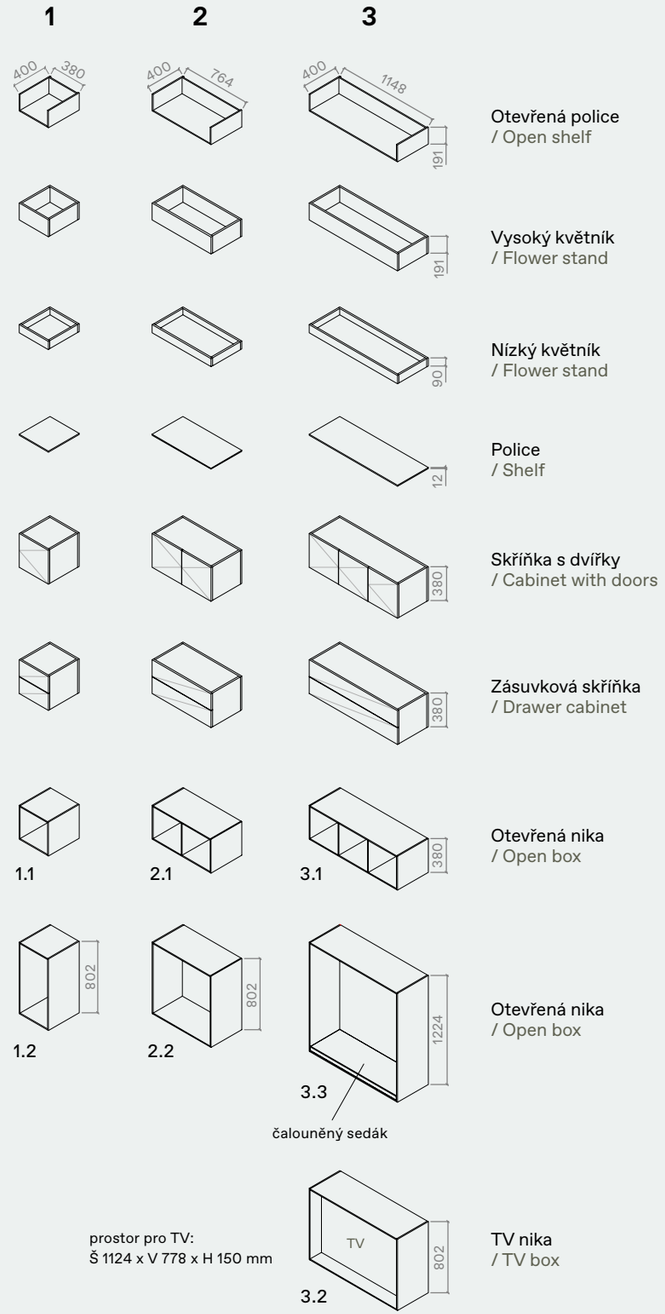

Otevřená police
/ Open shelf

Vysoký květník
/ Flower stand

Nízký květník
/ Flower stand

Police
/ Shelf

Skříňka s dvířky
/ Cabinet with doors

Zásuvková skříňka
/ Drawer cabinet

Otevřená nika
/ Open box

Otevřená nika
/ Open box

TV nika
/ TV box

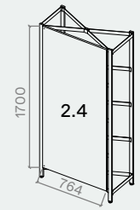

Whiteboard
Pro sestavu 2.4 / 2.5 / 2.6

Akustický panel
/ Acoustic panel
Umístění — Rovné
Pro sestavu 2.4 / 2.5 / 2.6

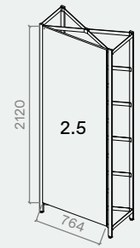

Whiteboard
Pro sestavu 2.5 / 2.6

Akustický panel
/ Acoustic panel
Umístění — Rovné
Pro sestavu 2.5 / 2.6

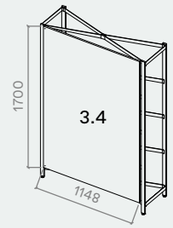

Whiteboard
Pro sestavu 3.4 / 3.5 / 3.6

Akustický panel
/ Acoustic panel
Umístění — Rovné
Pro sestavu 3.4 / 3.5 / 3.6

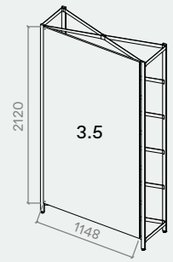

Whiteboard
Pro sestavu 3.5 / 3.6

Akustický panel
/ Acoustic panel
Umístění — Rovné
Pro sestavu 3.5 / 3.6

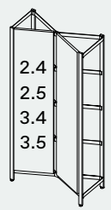

Akustický panel
/ Acoustic panel
Umístění — V
2.4.
Pro sestavu 2.4 / 2.5 / 2.6
2.5.
Pro sestavu 2.5 / 2.6
3.4.
Pro sestavu 3.4 / 3.5 / 3.6
3.5.
Pro sestavu 3.5 / 3.6